RYS:	TEMAT:	SKALA:
S-2	Profile podłużne kanalizacji deszczowej	1:100/500

Szczegół włączeń do projektowanych studni kanalizacji deszczowej
Skala 1:100

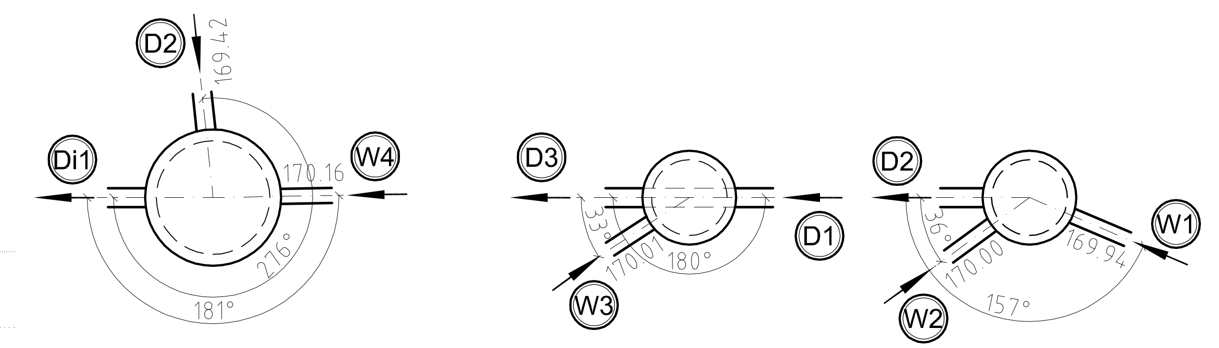

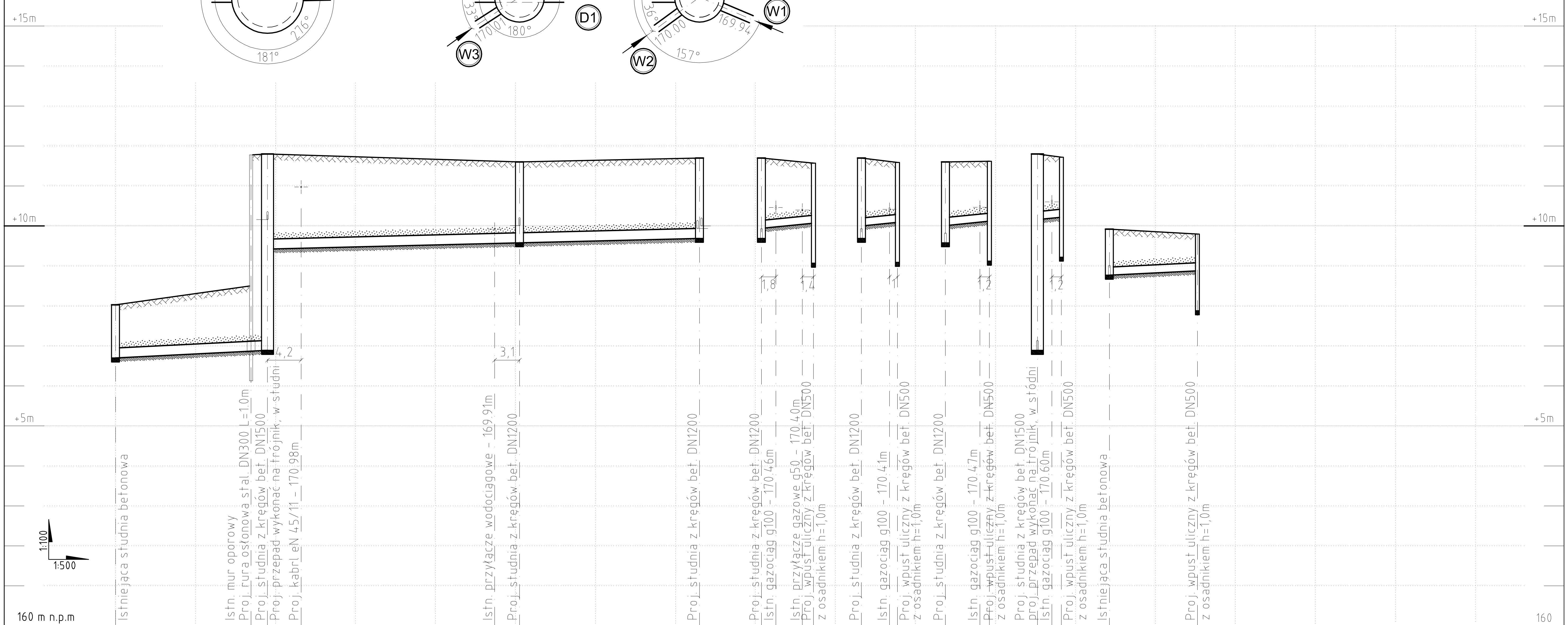

Studnia	Rzędna terenu istniejącego	Rzędna dna kanału/studni	Zagłębienie kanału	Materiał	Spadek [%]	Odległość [m]
Di1	168.03	166.70	1.33	PVC Ø250; L=73.0m	1.0	0,0
						– 19 –
	168.50		1.63			
D3	171.78	168.87	2.91			19.0
	171.80	166.89 / 169.42 / 170.16	4.91 / 2.38 / 1.64		0.5	– 31,5 –
D2	171.60	169.58 / 170.01	2.02 / 1.59		0.5	50.5 / – 22,5 –
D1	171.70	169.69 / 169.94 / 170.00	2.01 / 1.76 / 1.70			73.0

Odcinek	Rzędna terenu istniejącego	Rzędna dna kanału/studni	Zagłębienie kanału	Materiał	Spadek [%]	Odległość [m]
D1	171.70	169.69 / 169.94	2.01 / 1.76	PVC Ø200	2.0	0.0 / – 6,5 –
W1	171.57	169.07 / 170.07	2.50 / 1.50			6.5
D1	171.70	169.69 / 170.00	2.01 / 1.70	PVC Ø200	2.0	0.0 / –4,5–
W2	171.59	169.09 / 170.09	2.50 / 1.50			4.5
D2	171.60	169.58 / 170.01	2.02 / 1.59	PVC Ø200	2.0	0.0 / – 5,5 –
W3	171.62	169.12 / 170.12	2.50 / 1.50			5.5
D3	171.80	166.89 / 170.16	4.91 / 1.64	PVC Ø200	2.0	0.0 / –3–
W4	171.72	169.22 / 170.22	2.50 / 1.5			3.0
Di2	169.92	168.77	1.15	PVC Ø200	1.0	0.0 / – 11 –
W5	169.80	167.88 / 168.88	2.50 / 1.50			6.5

0 m, 10, 20, 30, 40, 50, 60, 70

Legenda:

- podsypka (10cm)
- obsypka (20cm)

Firma:	PRO-KOM Zakład Usług Projektowych mgr inż. Krzysztof Sawczuk, 19-400 Olecko , ul.Sokola 3 /27 tel.(87) 5202467				
Obiekt:	Projekt przebudowy ulicy nr 4914N Gdańska i nr 4911 Cz. Krzyża w Olecku od km 0+000 do km 0+612 na działkach nr 187, 216, 269/2 , 202				
Rysunek:	Profile podłużne kanalizacji deszczowej			Nr rysunku:	S-2
	Imię i nazwisko:	Upraw. bud.:	Podpis:	Data:	projekt: projekt budowlany; branża: sanitarna
Projektant:	inż. Arkadiusz Kozłowski	114/01/0L	[podpis]	07.2012	
Projektant:					Format: A 3
Asystent:	mgr inż. Wojciech Kozłowski		[podpis]	07.2012	Skala: 1:100/500